外形寸法図 Packaging Information / 参考パターン寸法 Reference Pattern Layout Dimensions

QFN0404-24C

●外形寸法図 / Packaging Information

Unit: (mm)

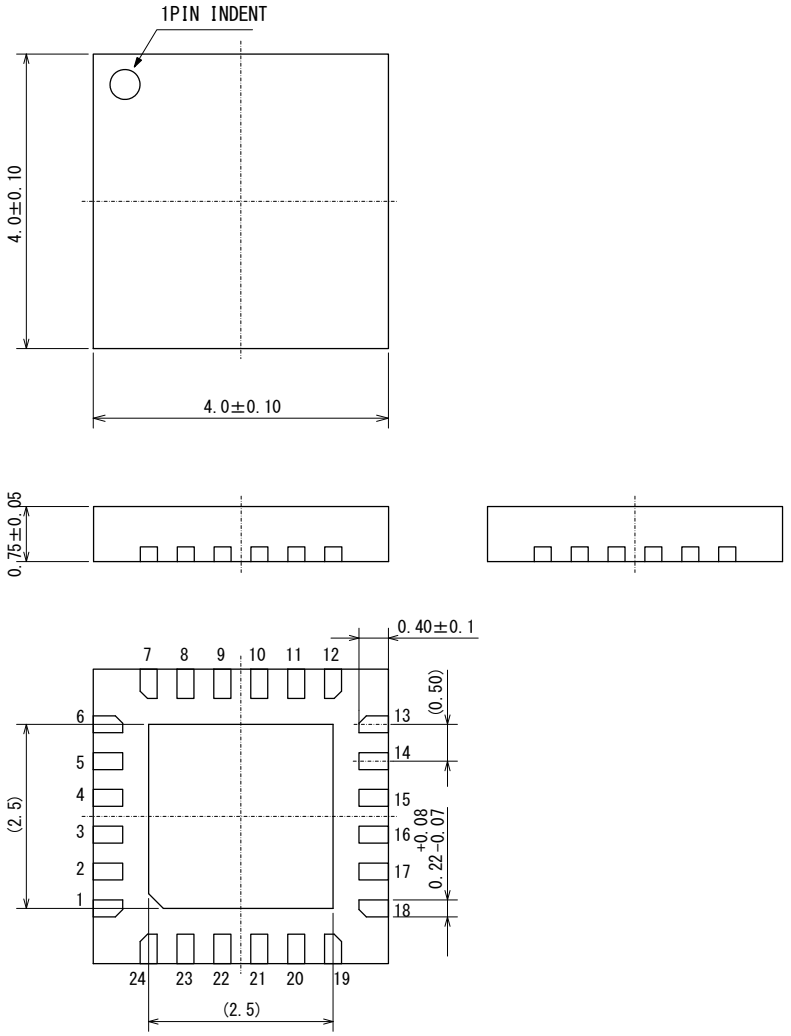

●参考パターンレイアウト/
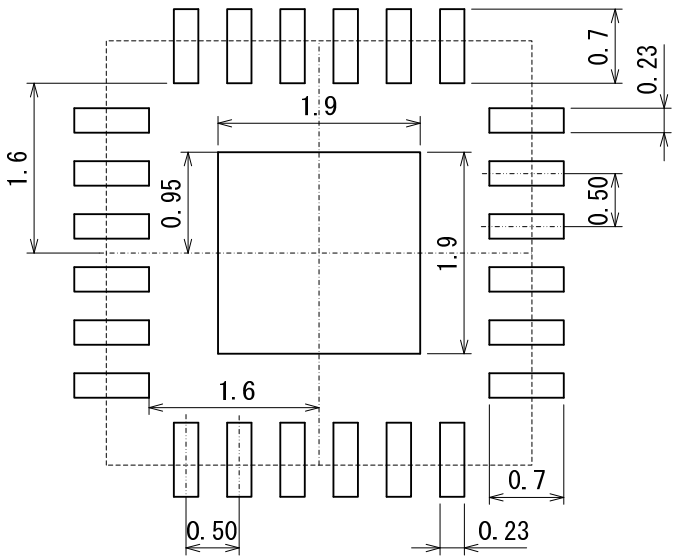
Reference Pattern Layout